第78回国民スポーツ大会空手道競技

【2024年10月12日(土)～10月14日(月) 鳥栖市民体育館】

成年男子組手個人(軽量級)

1	髙橋 遥音	大分県	
2	山正 留維	岩手県	
3	池澤 海	千葉県	
4	佐原 優太朗	和歌山県	
5	秋好 優斗	島根県	
6	石田 真郷	山梨県	
7	鈴木 寛也	宮城県	
8	蜜口 太一	滋賀県	
9	岩野 太郎	福岡県	
10	角矢 卓弥	三重県	
11	上辻 光琉	奈良県	
12	大科 颯楽	青森県	
13	南 秀之輔	大阪府	
14	亨嶋 飛龍	茨城県	
15	菱田 啓介	愛知県	
16	髙橋 勇飛	富山県	
17	中島 友希	京都府	
18	藤田 寛士	神奈川県	
19	橋本 大夢	佐賀県	
20	齋藤 瞭	北海道	
21	田嶋 歩希	群馬県	
22	伊礼 寿央貴	沖縄県	
23	吉村 陣也	長崎県	
24	島 偉介	静岡県	
25	伊東 大希	福井県	
26	荒川 雅俊	埼玉県	
27	髙野 翼彩	高知県	
28	政岡 大雅	宮崎県	
29	村上 太一	秋田県	
30	盛田 悠星	広島県	
31	富加見 尚輝	徳島県	
32	藤沢 風雅	長野県	
33	錦織 奨	新潟県	
34	西岡 昊駕	愛媛県	
35	根岸 航太郎	栃木県	
36	大竹 良介	福島県	
37	長谷川 裕介	兵庫県	
38	岩部 大真	香川県	
39	涌波 憂成	鹿児島県	
40	釜 拓冶	熊本県	
41	加藤 歩夢	鳥取県	
42	原田 翔哉	岡山県	
43	池上 紅輝	山口県	
44	中川 聖也	石川県	
45	村井 慶太郎	山形県	
46	保坂 悠斗	岐阜県	
47	芝本 航矢	東京都	

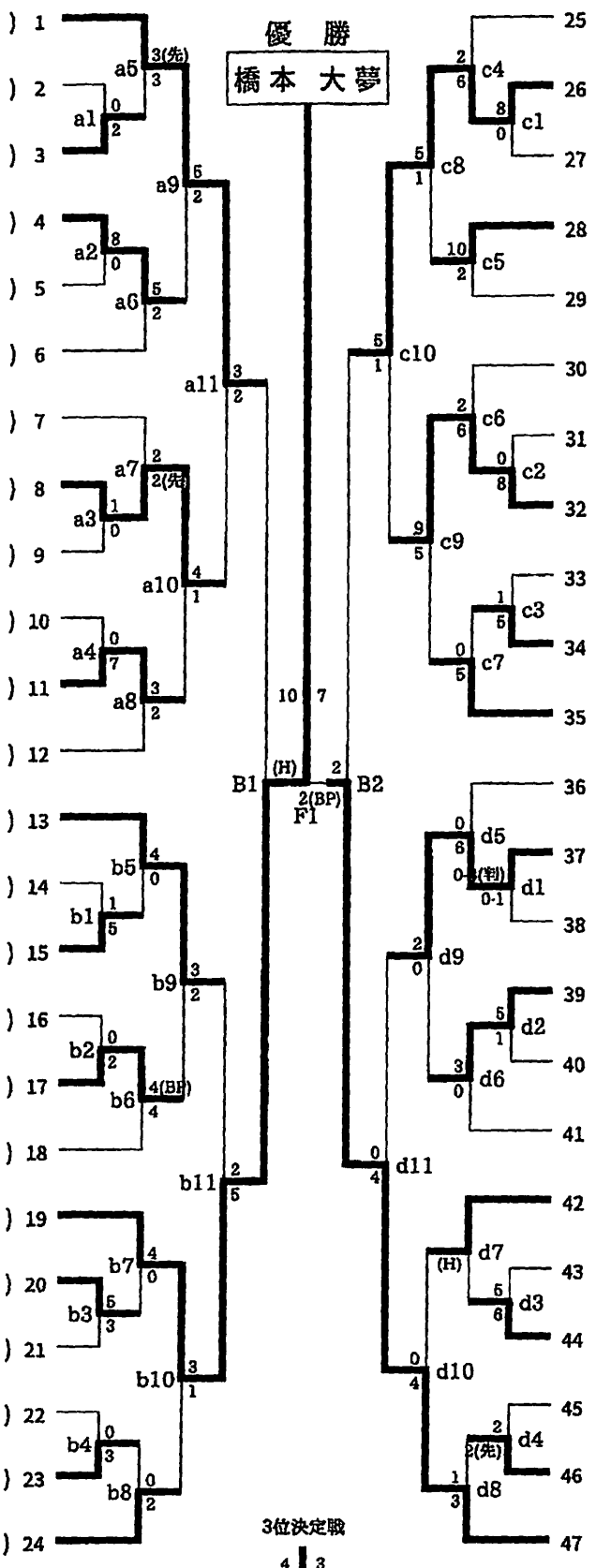

空手道

公益財団法人 全日本空手道連盟

No.46