令和７年度全国高等学校総合体育大会　ボクシング競技大会

会場　玉野市総合体育館
令和7年7月29日（火）～8月3日（日）

ライトフライ級

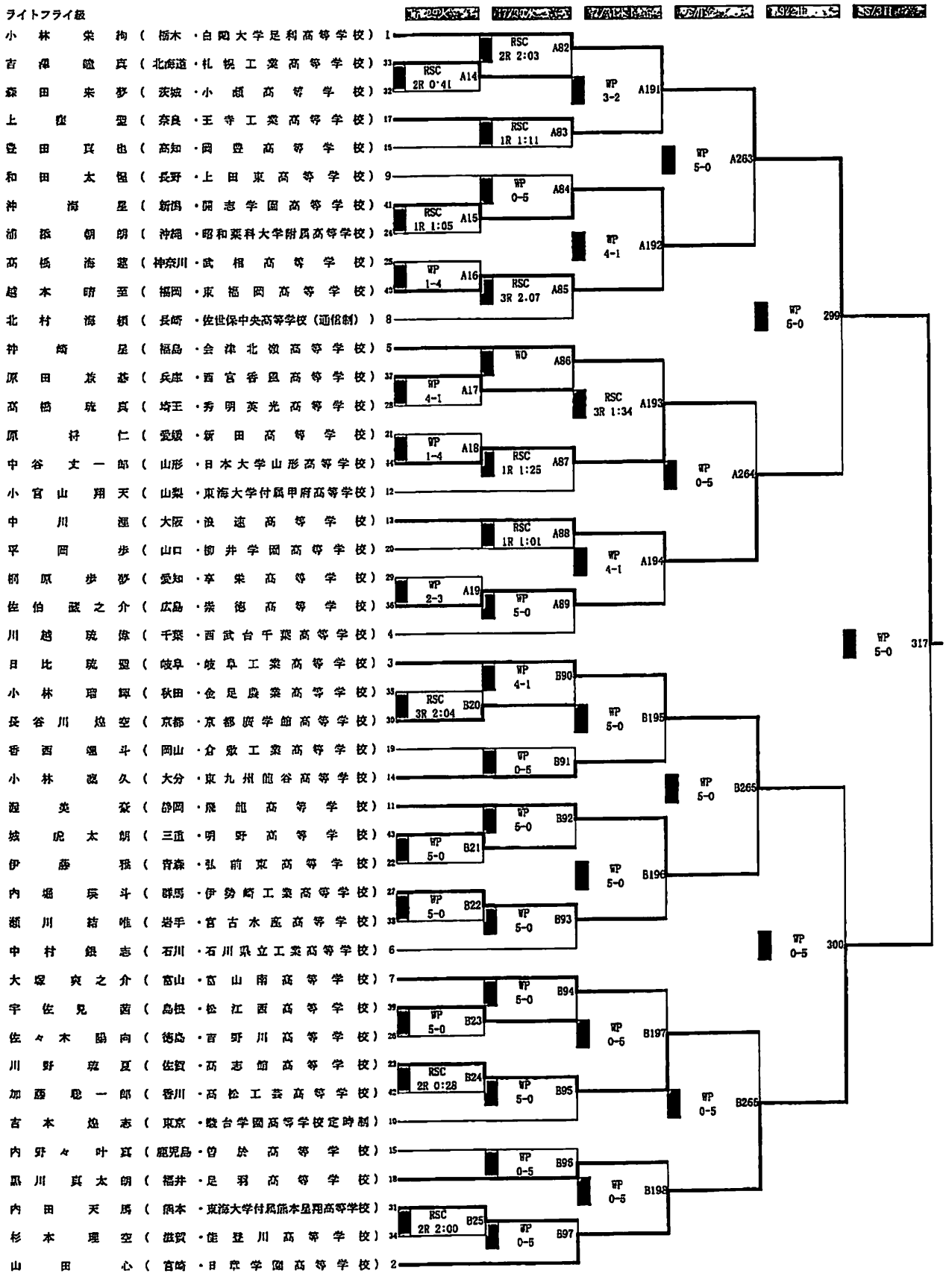

ボクシング　NO 18.