テニス NO,2

令和7年度全国高等学校総合体育大会 テニス競技
第115回全国高等学校テニス選手権大会

■ 女子シングルス

1	早坂 栄恩愛②	（宮 城・	仙台育英）
2	山内 心咲②	（長 崎	佐世保東翔）
3	塚本 彩日②	（埼 玉・	秀明英光）
4	松川 琴絵③	（愛 知・	椙山女学園）
5	宮坪 福奈③	（長 野・	松商学園）
6	曽我井 光里②	（徳 島・	阿南高専）
7	倉林 琴夢③	（群 馬・	新島学園）
8	藤井 小夏②	（大 阪・	大商学園）
9	清田 あいこ③	（広 島・	山陽女学園）
10	屋部 天幸①	（兵 庫・	相生学院）
11	木村 心優②	（岐 阜・	飛騨高山）
12	宮腰 咲希①	（富 山・	富山中央）
13	小島 幸々②	（青 森・	青森山田）
14	山上 真季③	（東 京・	富士見丘）
15	田中 愛莉②	（大 分・	福徳学院）
16	田崎 菜々美③	（岡 山・	岡山学芸館）
17	内藤 悠香③	（神奈川・	湘南工大附）
18	小林 結衣②	（新 潟・	新潟第一）
19	原田 梨南③	（三 重・	四日市商）
20	田口 玲佳③	（高 知・	土佐）
21	岡部 有紗③	（京 都・	京都外大西）
22	水上 理映②	（福 岡・	折尾愛真）
23	小田島 夜咲②	（北海道・	札幌西）
24	池田 花咲②	（岡 山・	岡山学芸館）
25	坂井 心優③	（和歌山・	慶風）
26	桑野 愛美②	（岩 手・	盛岡白百合）
27	池羽 真菜③	（千 葉・	東邦）
28	春山 のぞみ③	（鳥 取・	米子西）
29	加藤 穂菜①	（愛 知・	愛知啓成）
30	深沢 栄央③	（山 梨・	山梨学院）
31	田嶋 愛由奈①	（宮 崎・	宮崎商）
32	上田 結生③	（大 阪・	大商学園）
33	杉山 優羽②	（東 京・	目黒日大）
34	樋本 菜々恵①	（福 島・	相馬）
35	三崎 心愛②	（北海道・	帯広大谷）
36	堀野 ひかり②	（鹿児島・	国分）
37	小笠原 恵桜③	（愛 知・	愛知啓成）
38	山田 瑠美③	（埼 玉・	山村学園）
39	笠田 希来②	（長 野・	松商学園）
40	松田 彩夢③	（香 川・	高松北）
41	窪田 結衣②	（大 阪・	大商学園）
42	三好 菜奈③	（山 梨・	山梨学院）
43	佐藤 彩月①	（島 根・	開星）
44	丸田 彩生莉①	（石 川・	金沢）
45	高橋 亜季沙①	（青 森・	青森山田）
46	伊東 来音①	（沖 縄・	沖縄尚学）
47	米山 心②	（茨 城・	東洋大牛久）
48	藤堀 らん③	（兵 庫・	相生学院）
49	鈴木 彩菜③	（神奈川・	白陵女子）
50	中山 結菜②	（三 重・	四日市商）
51	田代 祐乃③	（佐 賀・	佐賀西）
52	上田 晴菜③	（富 山・	高山第一）
53	藤山 羽佳①	（広 島・	山陽女学園）
54	井上 茉生②	（高 知・	土佐）
55	大河 心音①	（奈 良・	一条）
56	坪井 青央②	（大 分・	福徳学院）
57	春日 彩香①	（福 井・	仁愛女子）
58	服部 友梨②	（愛 知・	椙山女学園）
59	竹内 晴菜③	（福 岡・	柳川）
60	川島 陽和②	（東 京・	東京）
61	田中 花菜②	（滋 賀・	東大津）
62	大石 莉緒②	（福 島・	磐城）
63	大畑 理紗②	（埼 玉・	秀明英光）
64	川崎 このは③	（山 口・	野田学園）

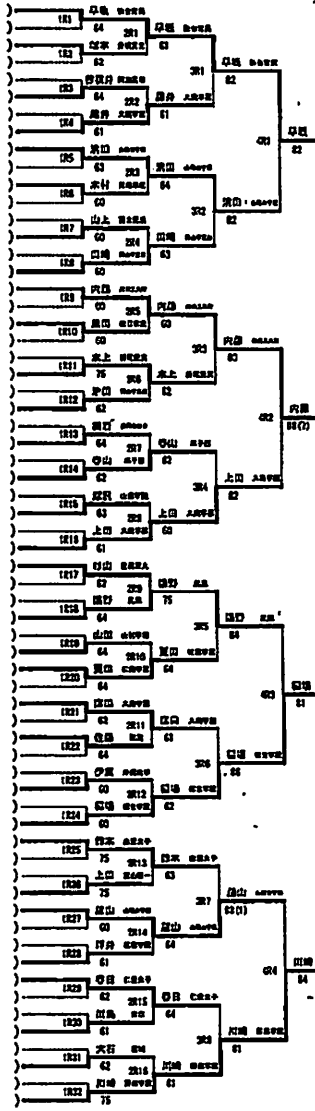

優勝
早坂 栄恩愛②
仙台育英（宮 城）
2-0 (61, 63,)

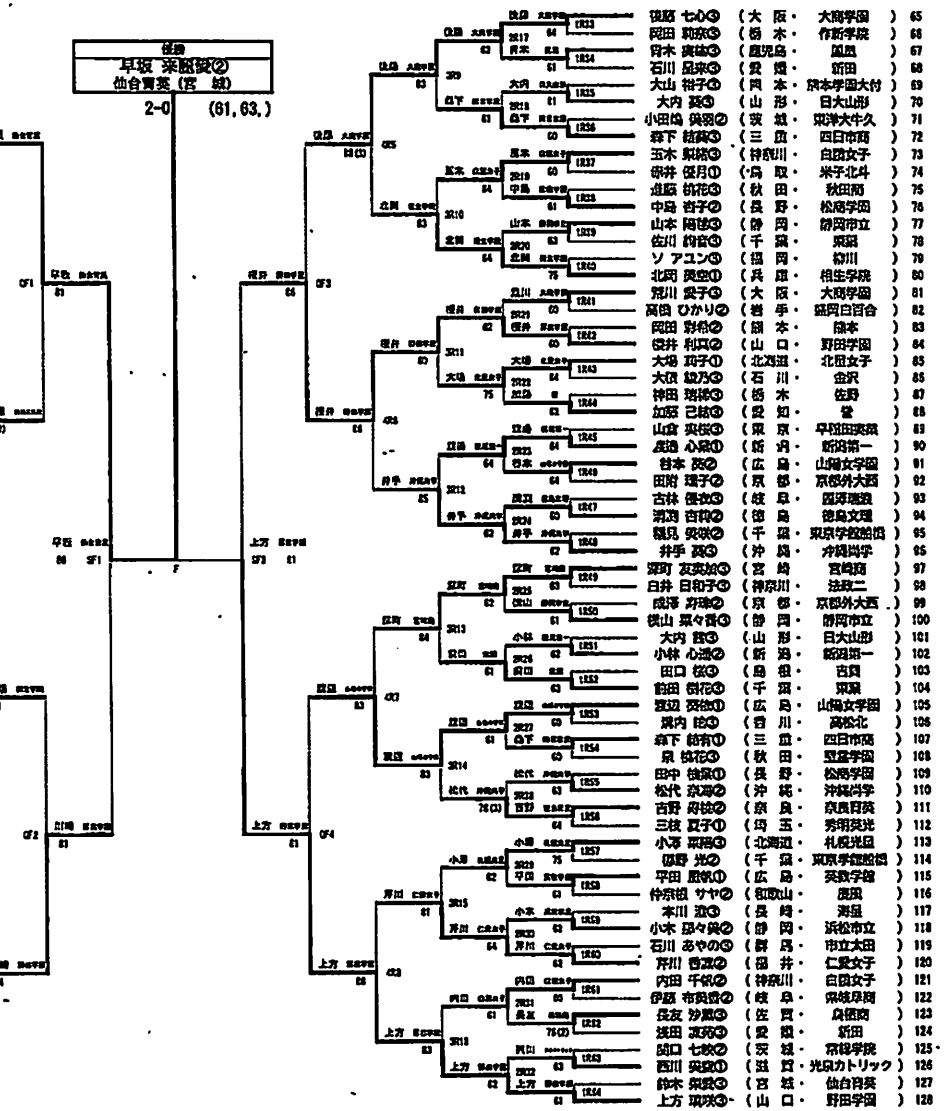

65	後藤 七心③	（大 阪・	大商学園）
66	岡田 琉奈③	（栃 木・	作新学院）
67	宿木 美咲③	（鹿児島・	国分）
68	石川 足来③	（愛 媛・	新田）
69	大山 裕子①	（岡 本・	東本学園大付）
70	大内 葵③	（山 形・	日大山形）
71	小田島 侯羽②	（茨 城・	東洋大牛久）
72	森下 結菜③	（三 重・	四日市商）
73	玉木 梨結③	（神奈川・	白陵女子）
74	柳井 優月①	（鳥 取・	米子北斗）
75	遠藤 桜花③	（秋 田・	秋田商）
76	中島 杏子②	（長 野・	松商学園）
77	山本 陽菜③	（静 岡・	静岡市立）
78	佐川 梅音③	（千 葉・	東邦）
79	ソ アユン③	（福 岡・	柳川）
80	北岡 美空①	（兵 庫・	相生学院）
81	荒川 愛子③	（大 阪・	大商学園）
82	高橋 ひかり②	（岩 手・	盛岡白百合）
83	岡田 彩希②	（熊 本・	熊本）
84	柳井 和花②	（山 口・	野田学園）
85	大畑 珠子①	（北海道・	北照女子）
86	大原 紋乃③	（石 川・	金沢）
87	神田 琉璃③	（栃 木・	佐野）
88	加藤 己結③	（愛 知・	愛
89	山森 美咲③	（東 京・	早稲田実業）
90	長谷 心泉①	（新 潟・	新潟第一）
91	谷本 英②	（広 島・	山陽女学園）
92	田附 瑠子②	（京 都・	京都外大西）
93	古林 優衣③	（岐 阜・	西濃運輸）
94	清水 百和②	（徳 島・	徳島文理）
95	福見 美咲②	（千 葉・	東京学館船橋）
96	井手 英③	（沖 縄・	沖縄尚学）
97	栗町 友英加③	（宮 崎・	宮崎商）
98	白井 日和子③	（神奈川・	法政二）
99	成澤 芳琳②	（京 都・	京都外大西）
100	桃山 菜々香③	（静 岡・	静岡市立）
101	大内 茜③	（山 形・	日大山形）
102	小林 心温②	（新 潟・	新潟第一）
103	田口 佑③	（島 根・	古豪）
104	飯田 桜花③	（千 葉・	東邦）
105	渡辺 英佳①	（広 島・	山陽女学園）
106	泉内 結③	（香 川・	高松北）
107	森下 結有①	（三 重・	四日市商）
108	泉 桜花③	（秋 田・	聖霊学園）
109	田中 桃菜①	（長 野・	松商学園）
110	松代 京海②	（沖 縄・	沖縄尚学）
111	吉野 舞桜②	（奈 良・	奈良育英）
112	三枝 夏子①	（埼 玉・	秀明英光）
113	小澤 琉璃③	（北海道・	札幌光星）
114	飯野 光②	（千 葉・	東京学館船橋）
115	平田 風帆①	（広 島・	英数学館）
116	仲宗根 サヤ②	（和歌山・	慶風）
117	本川 澄③	（長 崎・	海星）
118	小木 瑠々美②	（静 岡・	浜松市立）
119	石川 あやの③	（群 馬・	市立太田）
120	芹川 香凛②	（福 井・	仁愛女子）
121	内田 千依②	（神奈川・	白陵女子）
122	伊藤 布美香②	（岐 阜・	東海学園）
123	佐友 沙織③	（佐 賀・	鳥栖商）
124	浅田 凛花③	（愛 媛・	新田）
125	関口 七枝②	（茨 城・	常総学院）
126	西川 美奈①	（滋 賀・	光泉カトリック）
127	鈴木 栄愛③	（宮 城・	仙台育英）
128	上方 琉咲③	（山 口・	野田学園）

レフェリーサイン： 高尾秀一