8/3/2023 17 15

令和５年度全国高等学校総合体育大会 テニス競技

第 80 回 全 国 高 等 学 校 対 抗 テ ニ ス 大 会

■ 女子団体戦

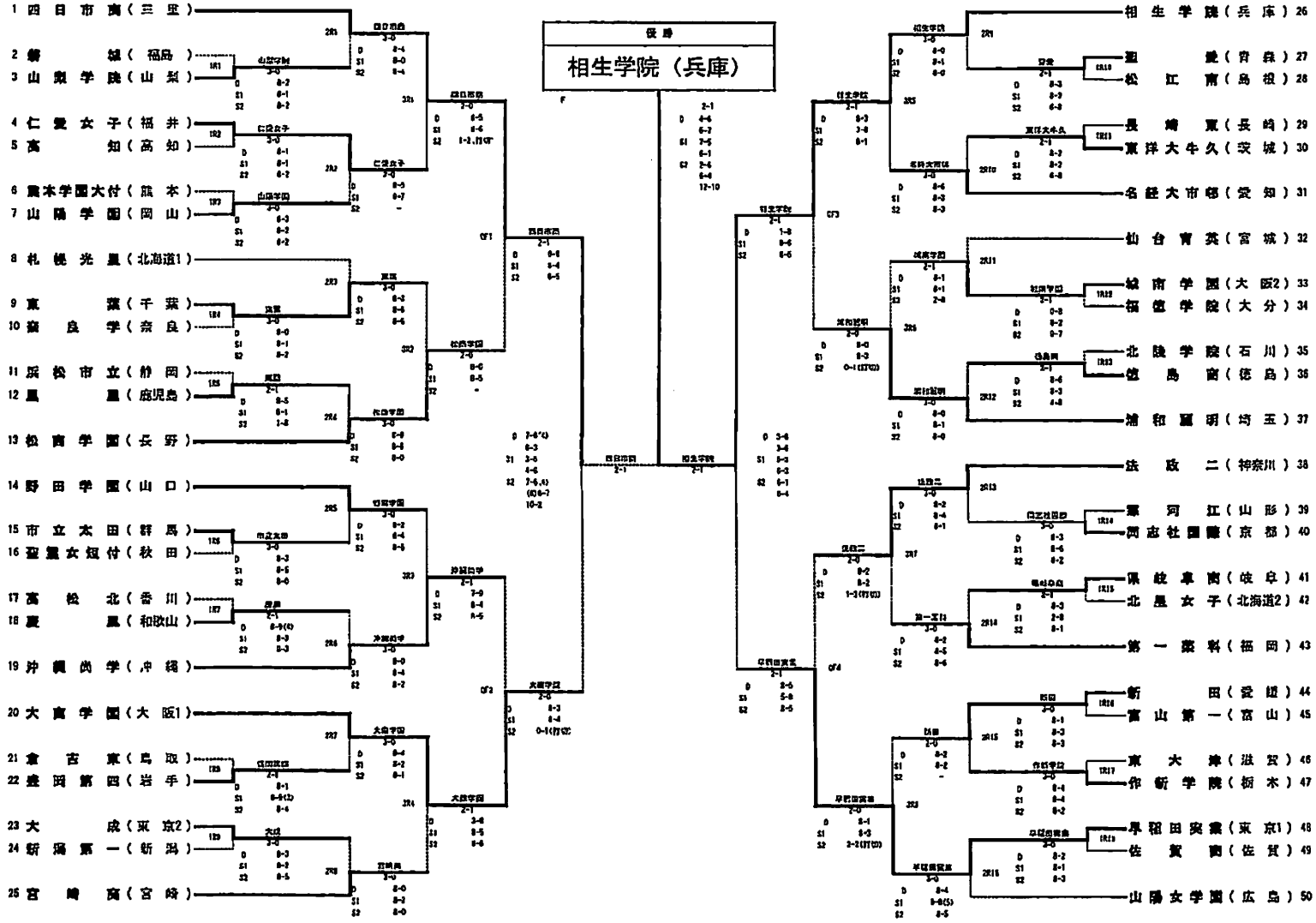

レフェリーサイン：

記録係名サイン：

テニス No.9